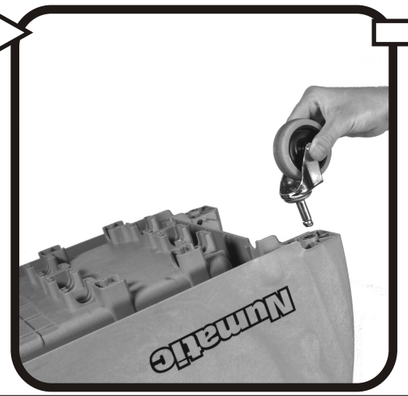

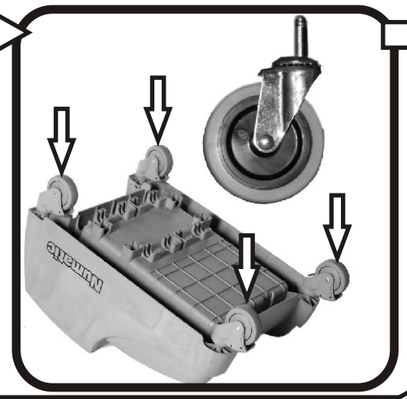

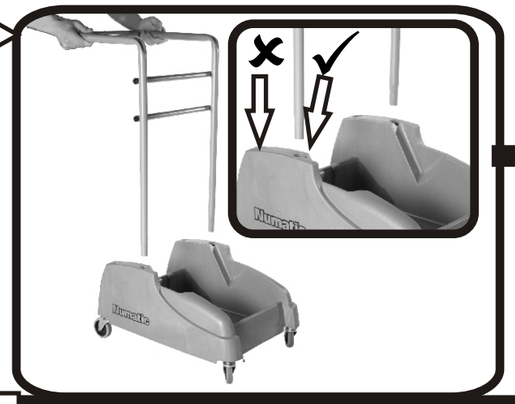

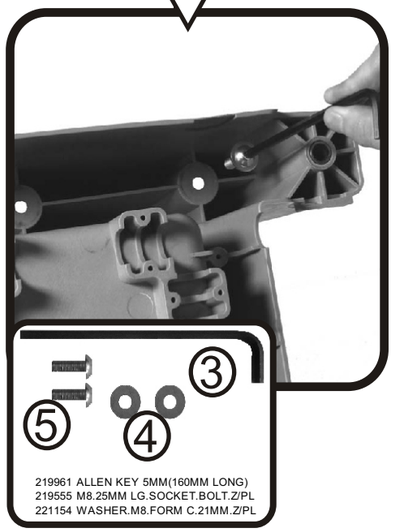

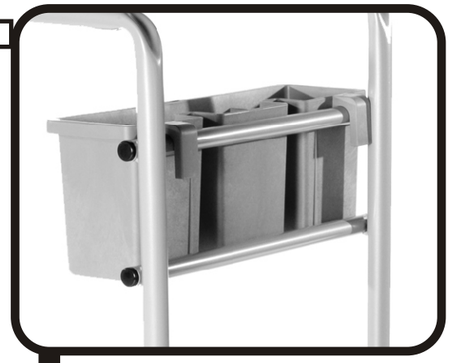

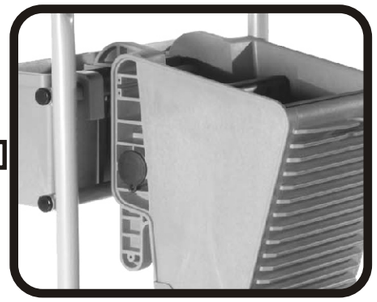

TM-2815

TM-215
2 X 15 LITRE

TM-228
2 X 28 LITRE

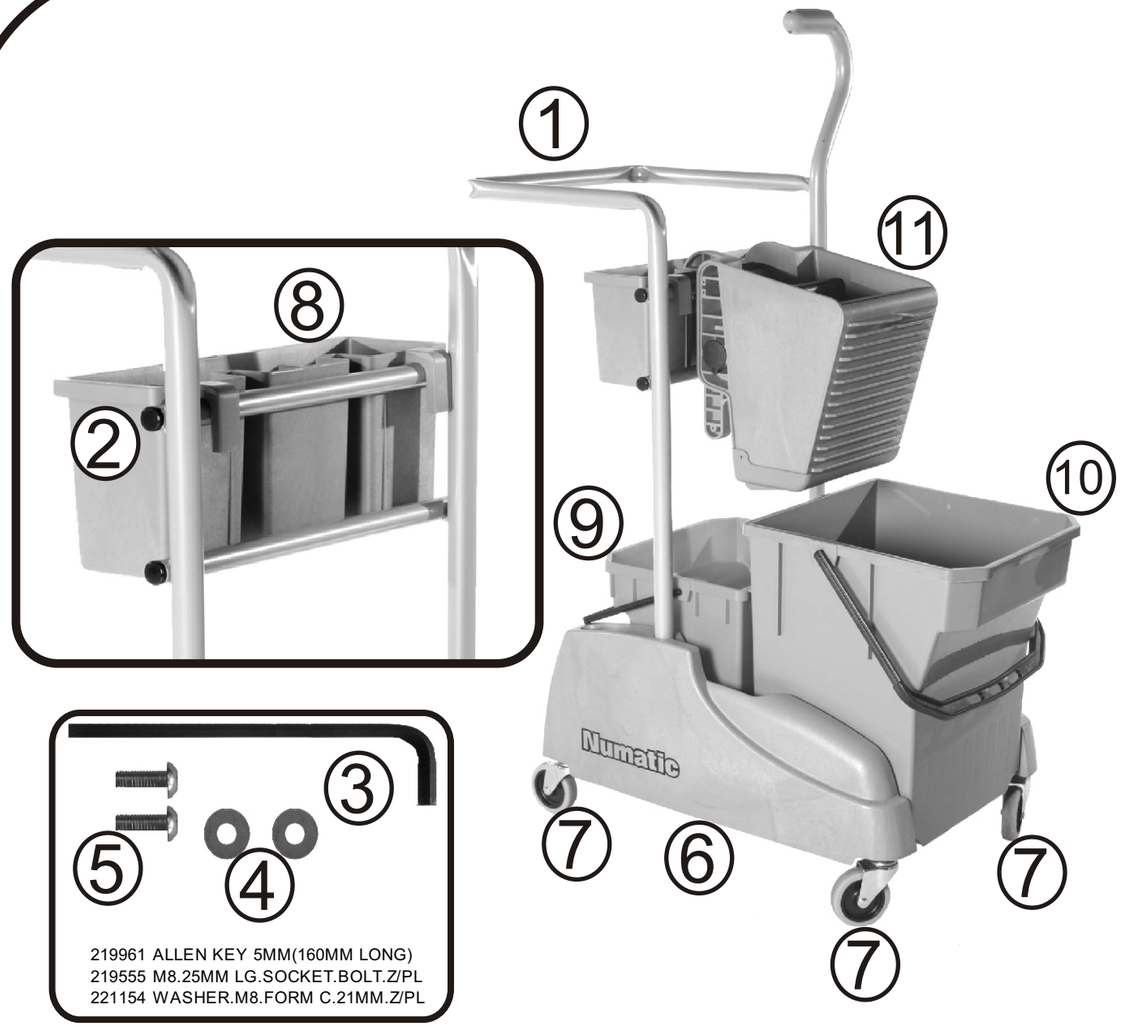

TM-2815
TM-215
TM-228

ITEM	PART NO	DESCRIPTION
1	418860	HANDLE FRAME (PAINT SILVER)
2	20638V	TUBE END STOP(19MM)
3	219961	ALLEN KEY 5MM X 160MM LONG
4	221154	WASHER.M8.FORM C
5	219555	M8.25MM LG.SOCKET.BOLT
6	338785	TROLLEY BASE MOULDING
7	204060	3 INCH STEM FITTING CASTOR
8	628298	ACCESSORY CADDY BLUE
9	628878	15-LITRE PAIL-RED (SCA-7R)
10	628296	28-LITRE MOP BUCKET BLUE
11	629542	ALLMOPS VERTICAL PRESS BLUE (REAR DIVERTER)

234752 TM-2815 TROLLEY ASSEMBLY DRAWING A01

Numatic International GmbH D - 30455 Hannover, Fränkische Str. 15 - 19, Tel. 0511-9842160 Fax. 0511-9842620

Universalpresse neu

Zeichnung - Nr.: 0998-01 vom 19.03.2008

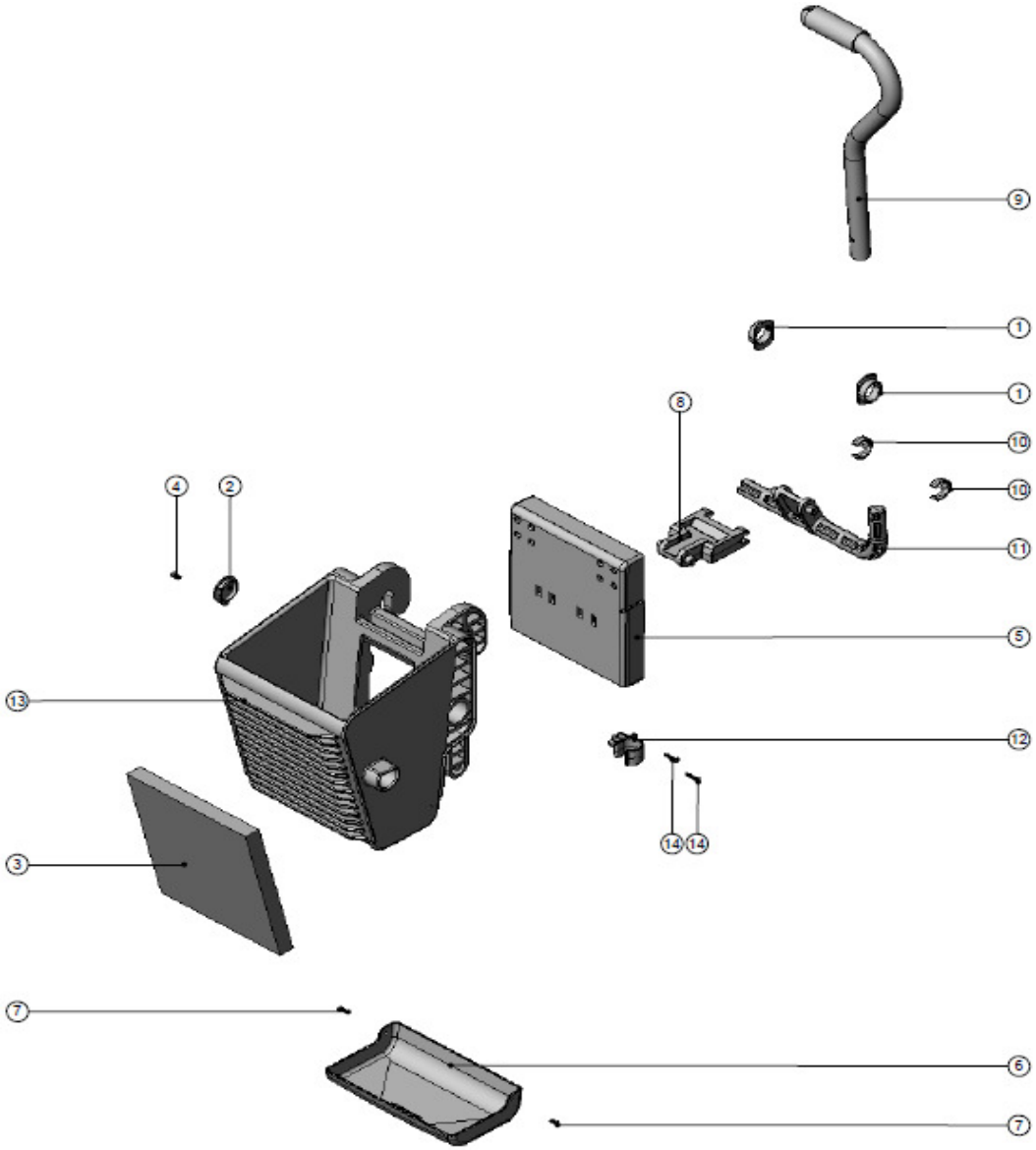

Pos.	DV-Nr.	Kurztext
1	223287	Lager für Pressenachse
2	223288	Abschlußkappe
3	223285	Schaumstoffeinlage für Presse (neu) 23 mm
4	219683	Senkkopfschraube für Kunststoffe 6 x 3/8", schwarz
5	223401	Pressenplatte
6	223121	Auslauf grau für Presse vorne
6	223143	Auslauf blau, für Presse hinten
6	223403	Auslauf rot, für Presse seitlich
7	219657	Schraube für Kunststoffe Nr. 6 x 3/8"
8	223403	Druckgelenk
9	338839	Pressenhebel f. Universalpresse inkl. Griffüberzug (629300)
10	223399	C - Clip
11	208051	Pressenachse
12	223402	Clip für Pressenhebel bei Universalpresse
13	223286	Pressenkörper blau
14	219107	Schraube für Kunststoffe Nr. 6 x 5/8"