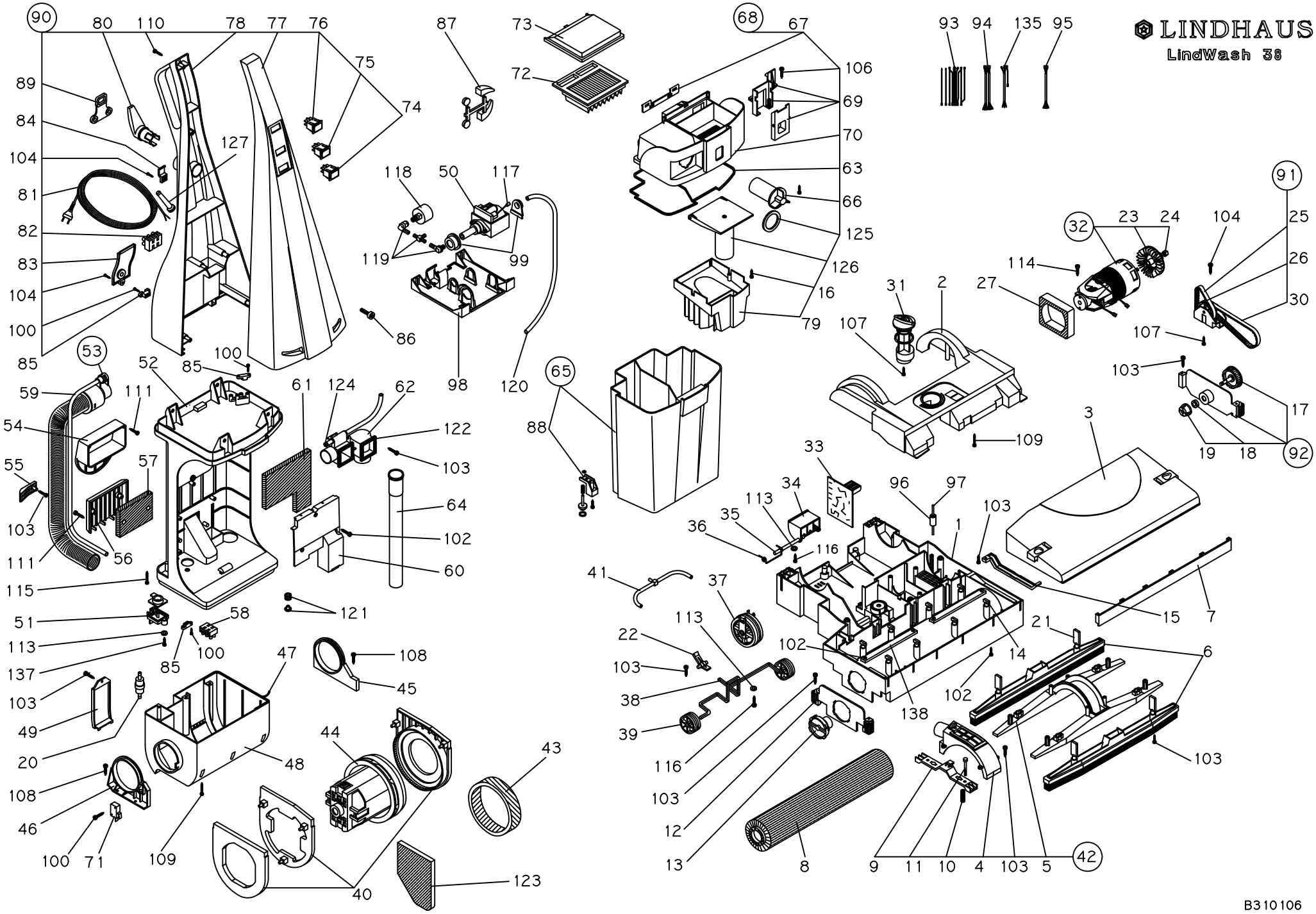
LINDHAUS
LindWash 38
90
80
110
78
77
76
75
74
89
84
104
127
81
82
83
104
100
85
87
73
72
68
67
106
69
70
63
66
125
126
16
79
93
94
135
95
118
50
117
119
99
86
98
120
91
32
23
24
104
25
26
30
114
27
31
2
107
107
103
17
19
18
92
53
52
85
100
59
111
61
124
62
122
103
54
55
57
103
111
56
64
102
60
65
88
3
109
33
34
96
97
113
35
36
116
103
1
41
37
15
7
115
51
58
121
113
100
85
137
103
49
20
108
46
100
71
109
47
108
45
22
103
38
39
113
116
103
12
13
102
14
21
6
102
138
44
43
48
40
123
8
9
11
10
4
103
5
42
103
B310106