95345	Katrin System Toilettenpapierspender

- Flexible Schlosskonstruktion, wählbar mit und ohne Schlüssel. Für jedes Umfeld geeignet, zuverlässig.
- Hoch funktional mit vielen cleveren Lösungen.
- Hohe Kapazität, kontrollierter Verbrauch durch Papierbremse.

Produkt

Farbe:	Hellgrau	Breite:	150 mm
		Länge:	270 mm
		Tiefe:	165 mm

Transportverpackung

Anzahl an Produkten:	1
Verpackungsbeschreibung:	VE
EAN-Code:	6414300953456

Paletteninformation

Packungen per Palette:	112
Palettentyp:	EURO 1200 x 800

Abmessungen

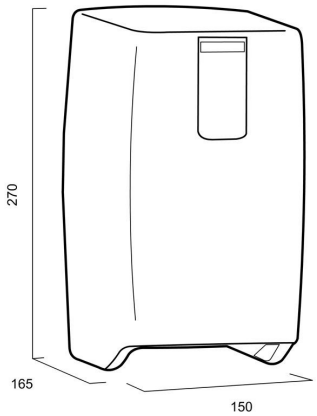
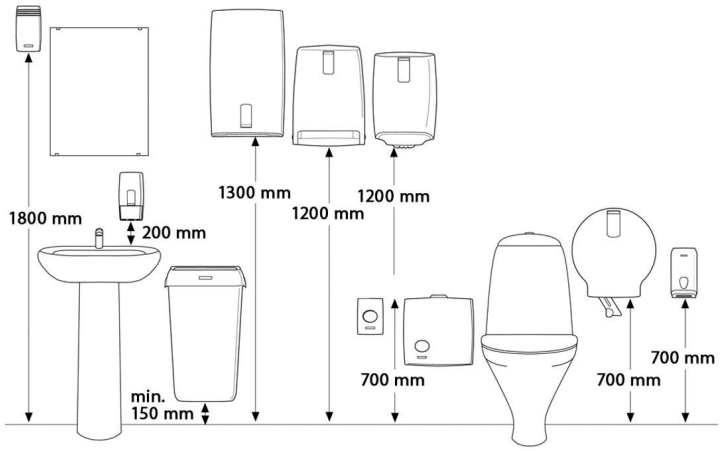
Montageanleitung